DIY

SPF材で作る ベンチ型スタンド

木材にもそれぞれ特徴があります。強度、加工（切断が容易など）、木目の美しさ…など、用途に応じて使用する木材も異なります。

SPF材

耐水	加工	強さ
△	○	△

特徴 木肌は白く素朴な質感。適度に柔らかいので釘打ちがしやすく、丈夫で軽量。
※外でのご使用は、木部用塗料をご使用ください。

用途 エクステリアのベンチ、デッキなど

マツ科でトウヒ属のスプルース（Spruce）、マツ属のパイン（Pine）、モミ属のファー（Fir）の頭文字をとって総称した輸入建築材のこと。

桧（ヒノキ）

耐水	加工	強さ
○	△	○

特徴 淡黄色、脂っぽくなく、かたさも適度にあり丈夫な物ができます。

用途 建造材や、防虫にも良いため衣装箱など

杉（スギ）

耐水	加工	強さ
△	○	△

特徴 淡黄褐色または桃褐色、はっきりとした年輪、肌目は精かつ均一、最も柔らかで軽い

用途 建築材料

パイン集成材

耐水	加工	強さ
△	○	△

特徴 反りやねじれが少なく、DIY加工後の伸縮変形の心配が少ない。

用途 テーブル天板や各種の組立て家具等

大きな節や割れやヤニつぼ（樹脂が木目に集まってしまった部分）などを除去してよく乾燥させた木材を縦に接合してから、さらに接着剤で横に貼り合わせたもの。

ご注意ください 木材は湿度や温度の変化で常に収縮・膨張を繰り返している為、商品に表示してあるサイズに、若干の差がありますので、ご確認の上、お買い求めください。

アヤハディオはDIYを応援します。

工具・電動工具を工作室内でご利用いただけます

ご使用の際は事前に最寄りの係員にお申付けください。
※子供さんは保護者同伴でお願いします。危険を伴う電動工具は使えません。

レンタル工具

有料（※アヤカクレジットカードのご提示で1日無料）

充電ドリル・電気丸ノコ・ジグソー・振動ドリルなど「必要な時だけ使いたい！」という方におすすめです。お気軽にご利用ください。※先端消耗品等はお客様負担となります。

※緑の文字は、アヤハディオで取り扱っている商品です。

100401-2-160928

●ベンチ型スタンドを作りましょう！

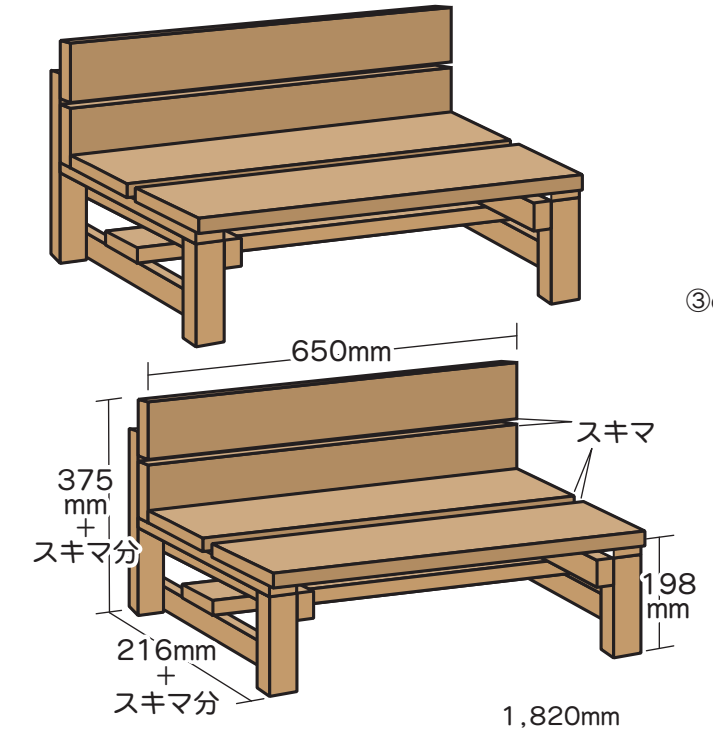

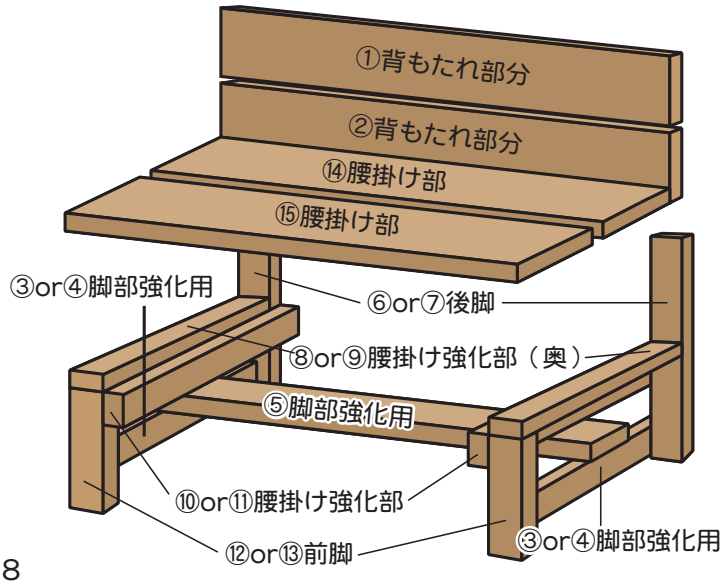

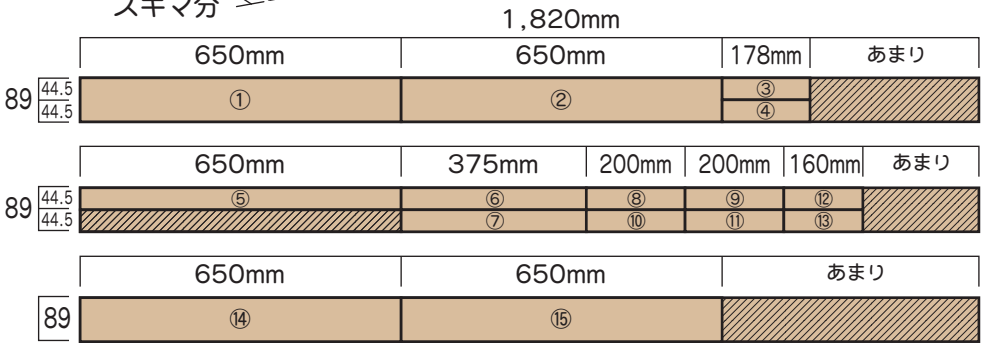

●必要な道具
ノコギリ、メジャー
ドリルドライバー
ネジ、鉛筆、紙ヤスリ、
お好みに合わせて塗料 等

木工作難易度
★★★☆☆

材料

商品の内容は予告なく変更する場合がございます。なお、価格につきましては係員までお問い合わせください。

品　　名	数量
SPF材（19×89×1,820mm）	3
木ねじ 3.5×30mm 30本入	1

※緑の文字は、アヤハディオで取り扱っている商品です。

※掲載商品は予告なく変更する場合がございます。禁複製

アヤハディオ
アプリ限定クーポンでお得にお買物！！
アヤハディオアプリ会員募集中！
アヤカポイントも貯まる！
ポイントカード機能
クーポン
最新チラシ
店舗検索
アヤハディオネットショッピング
アプリダウンロードはこちら▶▶
Download on the App Store
ANDROID APP ON Google play